08/231-2754/ПР
09.09.2019

КИЇВСЬКА МІСЬКА РАДА

IXСЕСІЯ VIII СКЛИКАННЯ

РІШЕННЯ

Проект

_____№_____

Про припинення дії договору оренди земельної ділянки від 04.12.2009 № 66-6- 00548, укладеного між Київською міською радою та товариством з обмеженою відповідальністю «ПРОМЕКСПЛУАТАЦІЯ» для будівництва, експлуатації та обслуговування адміністративного будинку на просп. Соборності, 2 у Дніпровському районі м. Києва

Відповідно до статті 9 Земельного кодексу України, пункту 34 статті 26 Закону України «Про місцеве самоврядування в Украйні», стаття 31 Закону України «Про оренду землі», пункту 3.1 договору оренди земельної ділянки від 04.12.2009 № 66-6-00548, укладеного між Київською міською радою та товариством з обмеженою відповідальністю «ПРОМЕКСПЛУАТАЦІЯ» для будівництва, експлуатації та обслуговування адміністративного будинку на просп. Соборності, 2 у Дніпровському районі м. Києва, враховуючи закінчення строку договору оренди земельної ділянки, Київська міська рада

ВИРІШИЛА:

1. Припинити дію договору оренди земельної ділянки від 04.12.2009 № 66-6-00548, площею 0,2729 га (кадастровий номер 8000000000:90:105:0042), укладений між Київською міською радою та товариством з обмеженою відповідальністю «ПРОМЕКСПЛУАТАЦІЯ» для будівництва, експлуатації та обслуговування адміністративного будинку на просп. Соборності, 2 у Дніпровському районі м. Києва на підставі рішення Київської міської ради від 23.04.2009 № 346/1402 «Про передачу товариству з обмеженою відповідальністю «ПРОМЕКСПЛУАТАЦІЯ» земельних ділянок для

будівництва, експлуатації та обслуговування адміністративного будинку на просп. Соборності, 2 у Дніпровському районі м. Києва».

2. Виконавчому органу Київської міської ради (Київській міській державній адміністрації):

2.1. Проінформувати товариство з обмеженою відповідальністю «ПРОМЕКСПЛУАТАЦІЯ» про прийняття цього рішення.

2.2. Вжити організаційно-правових заходів щодо державної реєстрації припинення права оренди земельної ділянки, зазначеної у пункті 1 цього рішення та повернення земельної ділянки до комунальної власності територіальної громади міста Києва.

3. Оприлюднити це рішення в газеті Київської міської ради «Хрещатик».

4. Контроль за виконанням цього рішення покласти на постійну комісію Київської міської ради з питань містобудування, архітектури та землекористування.

Київський міський голова В. Кличко

ПОДАННЯ:

Депутат Київської міської ради В. Гуманенко

ПОГОДЖЕННО:

Постійна комісія Київської ради
з питань містобудування,
архітектури та землекористування

Голова О. Міщенко

Секретар І. Картавий

Начальник управління правового
забезпечення діяльності
Київської міської ради Г. Гаршина

ПОЯСНЮВАЛЬНА ЗАПИСКА

до проекту рішення Київської міської ради «Про припинення дії договору оренди земельної ділянки від 04.12.2009 № 66-6-00548, укладеного між Київською міською радою та товариством з обмеженою відповідальністю «ПРОМЕКСПЛУАТАЦІЯ» для будівництва, експлуатації та обслуговування адміністративного будинку на просп. Соборності, 2 у Дніпровському районі м. Києва»

1. Обґрунтування прийняття рішення

На підставі рішення Київської міської ради від 23.04.2009 № 346/1402 «Про передачу товариству з обмеженою відповідальністю «ПРОМЕКСПЛУАТАЦІЯ» земельних ділянок для будівництва, експлуатації та обслуговування адміністративного будинку на просп. Соборності, 2 у Дніпровському районі м. Києва» між Київською міською радою та товариством з обмеженою відповідальністю «ПРОМЕКСПЛУАТАЦІЯ» (далі — Орендар) був укладений договір оренди земельної ділянки від 04.12.2009 № 66-6-00548, площею 0,2729 га (кадастровий номер 8000000000:90:105:0042) (далі -— Договір).

Згідно з пунктом 3.1 Договору договір укладено на 10 (десять) років.

Станом на 05.09.2019 строк дії Договору закінчений.

Таким чином, наразі Київська міська рада має всі правові підстави для припинення дії Договору.

2. Цілі і завдання прийняття рішення

Цілями та завданням даного проекту рішення — є припинення зазначеного договору оренди земельної ділянки та повернення її до комунальної власності територіальної громади міста Києва.

3. Загальна характеристика та основні положення

Проектом рішення передбачаються положення щодо:

3.1 припинення дії договору оренди земельної ділянки від 04.12.2009 № 66-6-00548, укладеного між Київською міською радою та товариством з обмеженою відповідальністю «ПРОМЕКСПЛУАТАЦІЯ» для будівництва, експлуатації та обслуговування адміністративного будинку на просп. Соборності, 2 у Дніпровському районі м. Києва;

3.2 доручення виконавчому органу Київської міської ради (Київській міській державній адміністрації): щодо інформування товариства з обмеженою — відповідальністю — «ПРОМЕКСПЛУАТАЦІЯ» про прийняття рішення;

3.3 вжиття заходів щодо повернення земельної ділянки до комунальної власності територіальної громади міста Києва.

Крім цього, проект рішення містить положення щодо його офіційного оприлюднення та контролю за його виконанням.

4. **Стан нормативно-правової бази у даній сфері правового регулювання**
Правовими підставами для прийняття даного проекту рішення є Земельний кодекс України, Закон України «Про місцеве самоврядування в Україні», Закон України «Про оренду землі», договір оренди земельної ділянки від 04.12. 2009 № 66-6-00548.

5. **Фінансово-економічне обґрунтування**
Реалізація запропонованого проекту рішення не потребує додаткового використання коштів міського бюджету.

6. **Прогноз соціально-економічних та інших наслідків прийняття рішення**
Прийняття запропонованого проекту рішення дозволить забезпечити законні права та інтереси територіальної громади міста Києва, впорядкувати земельні відносини між Київською міською радою та товариством з обмеженою відповідальністю «ПРОМЕКСПЛУАТАЦІЯ», а також зняти соціальну напругу у Дніпровському районі міста Києва.

7. **Суб'єкт подання проекту рішення**

Суб'єктом подання даного проекту рішення є депутат Київської міської ради VIII скликання Гуманенко Валерій Леонідович.

8. **Доповідач**

Доповідач на пленарному засіданні сесії Київської міської ради - депутат Київської міської ради Гуманенко Валерій Леонідович.

Депутат Київської міської ради В. Гуманенко

ДОГОВІР
оренди земельної ділянки

м. Київ, третього грудня дві тисячі дев'ятого року.

Київська міська рада (місцезнаходження: м. Київ, вул. Хрещатик, буд. 36, ідентифікаційний код 22883141, зареєстрована Шевченківською районною у місті Києві державною адміністрацією 02.06.1992 року за № 1 074 120 0000 007314) – далі у тексті – **„Орендодавець"**, в особі Київського міського голови Київського міського голови **Черновецького Леоніда Михайловича**, який діє на підставі ст. 42 Закону України „Про місцеве самоврядування в Україні" – з однієї сторони, та

Товариство з обмеженою відповідальністю «ПРОМЕКСПЛУАТАЦІЯ» (місцезнаходження: м. Київ, вул. Ігорівська, буд. 12, літ. А, ідентифікаційний код 33261802, Свідоцтво про державну реєстрацію юридичної особи серія А00 № 040938, видане Подільською районною у місті Києві державною адміністрацією 16.11.2004 року за № 1 071 102 0000 000976) – далі у тексті - **„Орендар"**, в особі директора **Передні Володимира Володимировича** (зареєстрований за адресою: м. Київ, г[illegible], який діє на підставі Статуту Товариства, нову редакцію якого зареєстровано Подільською районною у місті Києві державною адміністрацією 09.10.2009 року за № 10711050007000976 та Протоколу зборів засновників Товариства № 1 від 06.10.2004 року- з другої сторони, уклали договір оренди земельної ділянки (далі у тексті – Договір) про нижченаведене:

1. Предмет Договору

1.1. Орендодавець, на підставі рішення Київської міської ради від 23.04.2009 р. № 346/1402, за Актом приймання-передачі передає, а Орендар приймає в оренду *(строкове платне користування)* земельну ділянку (далі – об'єкт оренди або земельна ділянка), визначену цим Договором.

2. Об'єкт оренди

2.1. Об'єктом оренди відповідно до цього Договору є Земельна ділянка з наступними характеристиками:
- місце розташування – просп. Возз'єднання, 2 у Дніпровському районі м. Києва;
- розмір – 0,2729 (нуль цілих дві тисячі сімсот двадцять дев'ять десятитисячних) га;
- цільове призначення – для будівництва, експлуатації та обслуговування адміністративного будинку;
- кадастровий номер 8000000000:90:105:0042.

2.2. Згідно з витягом з технічної документації № ЮО-27189/2009 Головного управління земельних ресурсів виконавчого органу Київради (Київської міської державної адміністрації) від 06.11.2009 року №333 нормативна грошова оцінка земельної ділянки становить 2024880 (два мільйони двадцять чотири тисячі вісімсот вісімдесят) грн. 13 коп.

2.3. Земельна ділянка, яка передається в оренду, не має недоліків, що можуть перешкоджати її ефективному використанню.

3. Строк дії Договору

3.1. Договір укладено на 10 (десять) років.

4. Орендна плата

4.1. Визначена цим Договором орендна плата за Земельну ділянку становить платіж, який Орендар самостійно розраховує та вносить Орендодавцеві за користування Земельною ділянкою у грошовій формі.

4.2. Річна орендна плата за Земельну ділянку встановлюється:

4.2.1. У розмі[illegible] відсотків від її нормативної грошової оцінки на період будівництва об'єкта;

ВМ № 668602

Увага! Бланк містить багатоступеневий захист від підроблення.

МІНІСТЕРСТВО ЮСТИЦІЇ УКРАЇНИ

4.2.2. Після введення об'єкта в експлуатацію річна орендна плата за Земельну ділянку встановлюється у розмірі 6 (шести) відсотків від нормативної грошової оцінки земельної ділянки під торгово-офісними приміщеннями;
4.2.3. У розмірі 10 (десяти) відсотків від нормативної грошової оцінки земельної ділянки у разі передачі будівель та споруд в оренду.
4.3. У випадку, якщо цей Договір не укладений Орендарем в установленому законодавством порядку протягом дванадцяти місяців з моменту набуття чинності рішенням Київської міської ради, зазначеного у п. 1.1. цього Договору, розмір орендної плати (зазначений у п. 4.2. Договору) на період, аналогічний терміну прострочення укладання договору оренди землі, встановлюється у п'ятикратному розмірі, але не більше дванадцяти відсотків від нормативної грошової оцінки земельних ділянок.
4.4. Після закінчення періоду, за який сплачується орендна плата у п'ятикратному розмірі, орендна плата розраховується та сплачується відповідно до п. 4.2. Договору.
4.5. Розмір орендної плати може змінюватись за згодою сторін шляхом прийняття відповідного рішення Київської міської радою та внесення змін до цього Договору.
4.6. Зміна нормативної грошової оцінки Земельної ділянки та її індексація проводиться без внесення змін та доповнень до цього Договору у порядку та у випадках, передбачених законодавством України.
4.7. Орендна плата вноситься Орендарем за базовий податковий (звітний) період, який дорівнює календарному місяцю, щомісячно рівними частинами протягом тридцяти календарних днів, наступних за останнім календарним днем звітного (податкового) місяця на рахунок 33211812700005, КЕКД 13050200 у ГУ ДКУ у м. Києві, МФО 820019. Одержувач: УДК у Дніпровському р-ні м. Києва, ідентифікаційний код 26077906. Питання сплати податку на додану вартість та інших податкових платежів, що пов'язані з виконанням Договору, вирішуються Орендарем в установленому законодавством України порядку.
4.8. Зміна отримувача орендної плати та його банківських реквізитів може здійснюватися Орендодавцем в односторонньому порядку і не потребує внесення змін до цього Договору. Орендар зобов'язується уточнювати банківські реквізити і назву отримувача орендної плати.
4.9. Розмір орендної плати переглядається у разі зміни умов господарювання, передбачених Договором, зміни розмірів земельного податку, підвищення цін і тарифів, зміни коефіцієнтів індексації, визначених законодавством, погіршення стану орендованої земельної ділянки не з вини Орендаря, що підтверджено документами, та у інших випадках, передбачених законом, за згодою сторін, але не частіше, ніж один раз у рік.
4.10. За несвоєчасне внесення орендної плати справляється пеня в розмірі 120 (ста двадцяти) відсотків річних облікової ставки Національного банку України, діючої на день виникнення такого боргу або на день його (його частини) погашення, при цьому для розрахунку використовується більша із зазначених ставок. Розрахунок пені здійснюється на дату погашення суми боргу (частини боргу) за кожний календарний день прострочення платежу, включаючи день такого погашення.
4.11. Контроль за правильністю обчислення і справляння орендної плати, нарахування пені за несвоєчасну сплату орендної плати та її стягнення здійснює районний податковий орган за місцем розташування земельної ділянки.

5. Умови використання та обмеження (обтяження) щодо використання земельної ділянки

5.1. Умови збереження стану об'єкта оренди:
- на Земельній ділянці не дозволяється діяльність, не пов'язана з цільовим призначенням Земельної ділянки. Зміна цільового призначення Земельної ділянки можлива лише в разі прийняття Київською міською радою рішення про затвердження проекту землеустрою щодо відведення Земельної ділянки у зв'язку зі зміною цільового призначення Земельної ділянки та внесення відповідних змін до Договору. Роботи по розробці проекту землеустрою щодо відведення сплачує Орендар;
5.2. Обмеження та сервітути щодо Земельної ділянки на день підписання цього Договору відсутні.

Для перевірки дійсності бланка натисніть пальцем або будь-яким чином нагрійте бланк. Вгорі зверху має з'явитися смужка, у нижніх кутах – тимчасово з'явиться, У смужці, що розташована вище, має з'явитися слово "Дійсний"

6. Умови і строки передачі земельної ділянки в оренду

6.1. Передача Земельної ділянки здійснюється за Актом приймання-передачі об'єкта оренди в день державної реєстрації цього Договору.

6.2. Право на оренду Земельної ділянки виникає після державної реєстрації цього Договору.

7. Умови повернення земельної ділянки

7.1. Після припинення дії договору Орендар повертає Орендодавцеві земельну ділянку у стані, не гіршому порівняно з тим, у якому він одержав її в оренду .

Орендодавець у разі погіршення корисних властивостей орендованої земельної ділянки, пов'язаних із зміною її стану, має право на відшкодування збитків у розмірі, визначеному сторонами. Якщо сторонами не досягнуто згоди про розмір відшкодування збитків, спір розв'язується у судовому порядку.

8. Права та обов'язки Сторін

8.1. Орендодавець має право вимагати від Орендаря:

- використання земельної ділянки за цільовим призначенням згідно з цим Договором;
- дотримання місцевих правил забудови;
- своєчасного внесення орендної плати;
- дострокового розірвання цього Договору;
- відшкодування понесених збитків, в тому числі не отриманих доходів, відповідно до чинного законодавства у разі розірвання цього Договору.

8.2. Орендодавець зобов'язаний:

- повідомити в письмовій формі Орендаря про намір продати земельну ділянку третій особі із зазначенням її ціни та інших умов, на яких вона продається;
- не вчиняти дій, які б перешкоджали Орендарю користуватися земельною ділянкою;
- передати в користування земельну ділянку у стані, що відповідає умовам цього Договору.

8.3. Орендар має право:

- самостійно господарювати на землі з дотриманням вимог чинного законодавства України та умов цього Договору;
- за письмовою згодою Орендодавця зводити в установленому законодавством порядку жилі, виробничі, культурно-побутові та інші будівлі і споруди;
- у разі розірвання цього Договору, за погодженням сторін, має право вимагати відшкодування нанесених збитків відповідно до чинного законодавства;
- після закінчення строку, на який було укладено цей Договір при умові належного виконання обов'язків відповідно до умов цього Договору, Орендар має за інших рівних умов переважне право на поновлення договору;
- переважне право на купівлю Земельної ділянки у разі її продажу.

8.4. Орендар зобов'язаний:

- приступати до використання земельної ділянки в строк, встановлений цим Договором, та після підписання цього Договору і Акту приймання-передачі земельної ділянки та державної реєстрації Договору;
- використовувати земельну ділянку відповідно до її цільового призначення;
- своєчасно вносити орендну плату;
- завершити забудову земельної ділянки в строки, встановлені проектною документацією на будівництво, затвердженою в установленому порядку, але не пізніше, ніж через п'ять років з моменту державної реєстрації Договору;
- при зміні функціонального використання об'єкта нерухомості, що розташований на Земельній ділянці, у десятиденний термін в письмовій формі замовити у Головному управлінні земельних ресурсів виконавчого органу Київради (Київської міської державної адміністрації) [illegible] нову нормативну грошову оцінку Земельної ділянки або її частини з урахування [illegible] змін та після одержання цієї довідки передати її до податкового органу за міс[illegible]ання Земельної ділянки;

ВМ № 668603

Увага! Бланк містить багатоступеневий захист від підроблення

МІНІСТЕРСТВО ЮСТИЦІЇ УКРАЇНИ

- письмово повідомити Орендодавця про відчуження об'єктів (їх частин), що розташовані на земельній ділянці і належать Орендарю, на протязі десяти днів з моменту вчинення відповідного правочину, а також повідомити про наміри подальшого використання Земельної ділянки. У випадку, якщо Орендар має намір припинити право користування Земельною ділянкою (її частиною), цей Договір розривається за згодою сторін або до цього Договору вносяться відповідні зміни з моменту укладання Договору оренди Земельної ділянки з новим власником об'єктів, які були відчужені;
- забезпечити вільний доступ до земельної ділянки представнику контролюючих органів;
- повернути Земельну ділянку Орендодавцю у стані, придатному для її подальшого використання після припинення дії цього Договору;
- у строки, встановлені чинним законодавством звітувати перед податковими органами району за місцем розташування Земельної ділянки про сплату орендної плати;
- забезпечити вільний доступ для прокладання нових, ремонту та експлуатації існуючих інженерних мереж і споруд, що знаходяться в межах Земельної ділянки;
- питання відшкодування відновної вартості зелених насаджень (висновок про обстеження зелених насаджень від 16.08.2007 №121) та інші питання майнових відносин вирішувати в установленому порядку;
- питання пайової участі вирішити до початку будівництва відповідно до рішення Київради від 06.03.2009 № 124/1179 "Про бюджет міста Києва на 2009 рік";
- виконати вимоги, викладені в листах Головного управління містобудування, архітектури та дизайну міського середовища від 13.08.2007 №09-8198 та від 20.03.2008 №09-3500, Київської міської санепідстанції від 17.07.2007 №4543, Державного управління охорони навколишнього природного середовища в м.Києві від 11.09.2007 № 05-09/6455 та від 13.09.2007 № 05-08/6346, Головного управління охорони культурної спадщини від 27.08.2007 №6405, Головного управління земельних ресурсів від 26.03.2008 №05-2976;
- у п'ятиденний строк після державної реєстрації договору оренди земельної ділянки надати копію цього Договору до районного податкового органу за місцем розташування земельної ділянки;

8.5. Право на оренду Земельної ділянки державної або комунальної власності не може бути відчужено її Орендарем іншими особами, внесено до статутного фонду, передано у заставу;

8.6. Сторони також мають інші права і несуть інші обов'язки, визначені законодавством України.

9. Ризик випадкового знищення або пошкодження об'єкта оренди чи його частини

Ризик випадкового знищення або пошкодження об'єкта оренди чи його частини несе Орендар.

10. Страхування об'єкта оренди

Сторони домовилися про те, що Орендар має право застрахувати об'єкт оренди.

11. Зміна умов договору та припинення і поновлення Договору

11.1.Всі зміни та/або доповнення до цього Договору вносяться за згодою сторін. Згодою або запереченням Орендодавця на зміни та/або доповнення до цього Договору, є його рішення, прийняте в установленому законодавством порядку.

11.2. Витрати, пов'язані з внесенням зміни та/або доповнення до цього Договору, сплачує Орендар.

11.3.Договір оренди припиняється в разі:
- закінчення строку, на який його було укладено;
- викупу Земельної ділянки для суспільних потреб та примусового відчуження Земельної ділянки з мотивів суспільної необхідності в порядку, встановленому законодавством України;
- поєднання в одній особі власника Земельної ділянки та Орендаря;
- ліквідації юридичної особи – Орендаря.

Договір припиняється також в інших випадках, передбачених законом.

Для перевірки дійсності бланка натисніть пальцем або будь-яким чином нагрійте бланк. Магічний аркуш має
[illegible] виникнути, у інших [illegible] тимчасово з'явитися. У смужці, що розташована [illegible], має [illegible] слово "Дійсний".

11.4. Припинення Договору шляхом розірвання.
Договір може бути розірваний:
- за взаємною згодою сторін;
- за рішенням суду, в порядку, встановленому законом;
- в односторонньому порядку за ініціативою Орендодавця, із звільненням Орендодавця від відповідальності, згідно з Господарським кодексом України, в разі коли Орендар використовує земельну ділянку способами, які суперечать екологічним вимогам, не за цільовим призначенням, систематично не сплачує орендну плату (протягом півроку), порушення строків завершення забудови Земельної ділянки, встановлених п.8.4 Договору, здійснення без згоди Орендодавця передачі або відчуження права користування Земельною ділянкою третім особам;
11.5. Договір може бути достроково розірваний у разі невиконання або неналежного виконання Орендарем обов'язків визначених у пунктах 5.1 та 8.4 цього Договору.
11.6. Розірвання цього Договору не потребує укладення додаткової угоди. Договір вважається розірваним з моменту прийняття Орендодавцем відповідного рішення, якщо інше не встановлено рішенням.
11.7. Поновлення Договору:
- Після закінчення строку, на який було укладено цей Договір, Орендар, за умови належного виконання своїх обов'язків, має за інших рівних умов переважне право на поновлення Договору. У цьому разі Орендар повинен не пізніше, ніж за 3 (три) місяці до закінчення строку дії Договору повідомити письмово орендодавця про намір продовжити його дію.
- У разі поновлення Договору на новий строк його умови можуть бути змінені за згодою сторін.
11.8. У разі припинення або розірвання цього Договору Орендар зобов'язаний повернути Орендодавцеві земельну ділянку, на умовах, визначених цим Договором. У разі невиконання Орендарем обов'язку щодо умов повернення Орендодавцеві земельної ділянки Орендар зобов'язаний відшкодувати Орендодавцеві завдані збитки.
11.9.Перехід права власності на орендовану земельну ділянку до третьої особи, а також реорганізація юридичної особи-Орендаря не є підставою для зміни умов або розірвання Договору.

12. Відповідальність сторін за невиконання або неналежне виконання Договору та вирішення спорів

12.1. У разі невиконання своїх зобов'язань за цим Договором Сторони несуть відповідальність, визначену цим Договором та законодавством.
12.2. У разі невиконання орендарем умов цього Договору та обов'язків, передбачених законодавством України, Договір може бути достроково розірваний.
12.3. Сторона, яка порушила зобов'язання, звільняється від відповідальності, якщо вона доведе, що це порушення сталося не з її вини.
12.4. Усі спори, що пов'язані із виконанням умов цього Договору, вирішуються судами України, при неможливості досудового врегулювання спорів, що виникають при виконанні умов цього Договору.

13. Суборенда земельної ділянки

13.1. Орендар має право передати земельну ділянку або її частину у суборенду виключно за письмовою згодою Орендодавця.
13.2. Орендодавець надає свою згоду чи заперечення щодо передачі земельної ділянки або її частини у суборенду шляхом прийняття в установленому законодавством порядку відповідного рішення.
13.3.Умови договору суборенди земельної ділянки повинні обмежуватися умовами даного Договору і не [illegible]іому.

УКРАЇНА UKRAINE
ВМ № 668604
Увага! Бланк містить багатоступеневий захист від підроблення.
МІНІСТЕРСТВО ЮСТИЦІЇ УКРАЇНИ

14. Прикінцеві положення

14.1. Витрати, пов'язані з нотаріальним посвідченням цього договору, сплачує Орендар.

14.2. Цей Договір складений у трьох примірниках. Один примірник – для зберігання у Орендаря, один – для Орендодавця (знаходиться на зберіганні у Головному управлінні земельних ресурсів виконавчого органу Київради (Київської міської державної адміністрації), один – для зберігання у справах приватного нотаріуса Мисан В.І.

14.3. Невід'ємною частиною цього Договору є:

- план Земельної ділянки;
- кадастровий план Земельної ділянки;
- акт визначення меж Земельної ділянки в натурі (на місцевості);
- акт приймання-передачі Земельної ділянки.

ПІДПИСИ:

Київський міський голова _____

Орендар _____ Пересунко В.В.

«03» грудня 2009 року цей договір посвідчено мною, **Мисан В. І.**, приватним нотаріусом Київського міського нотаріального округу.

Договір підписано у моїй присутності. Особу громадян, які підписали договір, встановлено, їх дієздатність, а також правоздатність та дієздатність **Київської міської ради** та **Товариства з обмеженою відповідальністю «ПРОМЕКСПЛУАТАЦІЯ»** і повноваження їх представників, перевірено.

Зареєстровано в реєстрі за № 903

Стягнуто плати згідно ст. 31 Закону України „Про нотаріат".

Приватний нотаріус _____

Договір зареєстровано Головним управлінням земельних ресурсів виконавчого органу Київської міської ради (Київської міської державної адміністрації), про що зроблено запис від "04" грудня 2009 р. за №66-6-0048 у книзі записів державної реєстрації договорів

ПЛАН ЗЕМЕЛЬНОЇ ДІЛЯНКИ, ЯКА НАДАЄТЬСЯ В ДОВГОСТРОКОВУ ОРЕНДУ

Товариству з обмеженою відповідальністю "Промексплуатація"

адреса ділянки : *просп. Возз`єднання, 2 у Дніпровському районі м. Києва*

Кадастровий номер 8000000000:90:105:0042

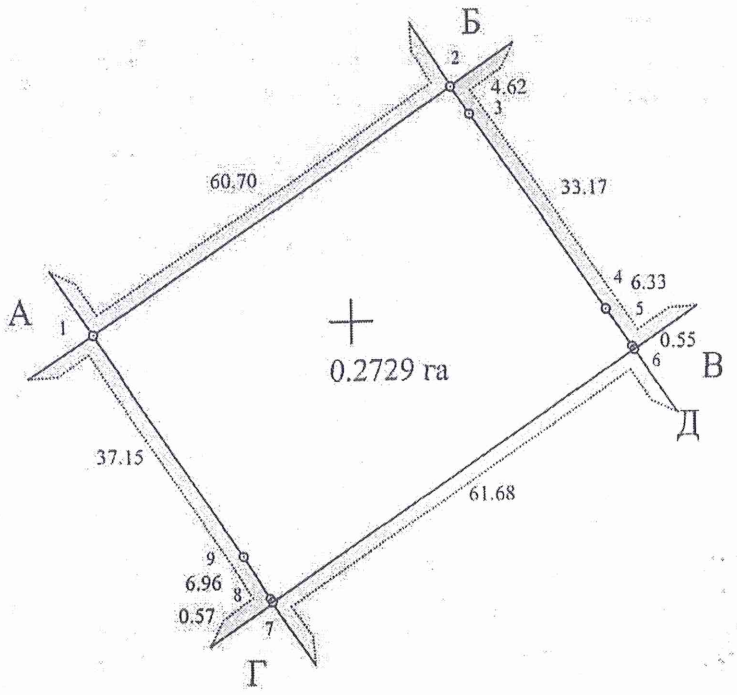

Масштаб 1:1000

ОПИС МЕЖ

Від А до Б	Товариство з обмеженою відповідальністю "Промексплуатація"
Від Б до В	Товариство з обмеженою відповідальністю "Мега ЛУОЛ"
Від В до Г	Товариство з обмеженою відповідальністю "Промексплуатація"
Від Г до А	Комунальне підприємство по утриманню зелених насаджень Дніпровського району м.Києва

Начальник Головного управління земельних ресурсів виконавчого органу Київської міської ради (Київської міської державної адміністрації) Ю. Кулаковський

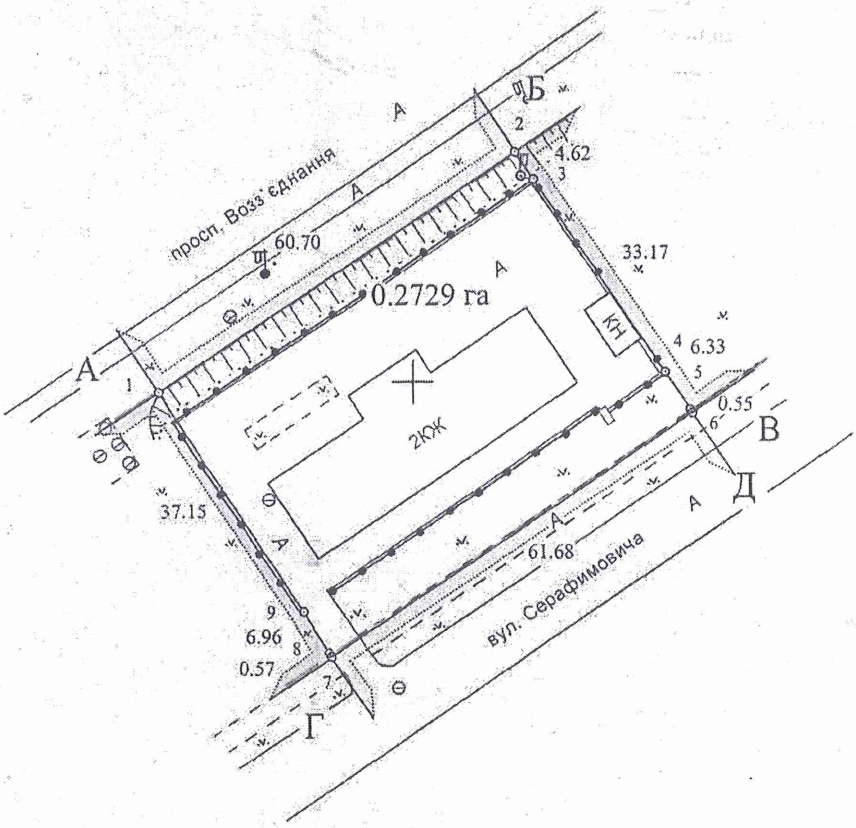

Масштаб 1 : 1000

ОПИС МЕЖ

Від А до Б	Товариство з обмеженою відповідальністю "Промексплуатація"
Від Б до В	Товариство з обмеженою відповідальністю "Мега ЛУОЛ"
Від В до Г	Товариство з обмеженою відповідальністю "Промексплуатація"
Від Г до А	Комунальне підприємство по утриманню зелених насаджень Дніпровського району м.Києва

СИТУАЦІЙНА СХЕМА

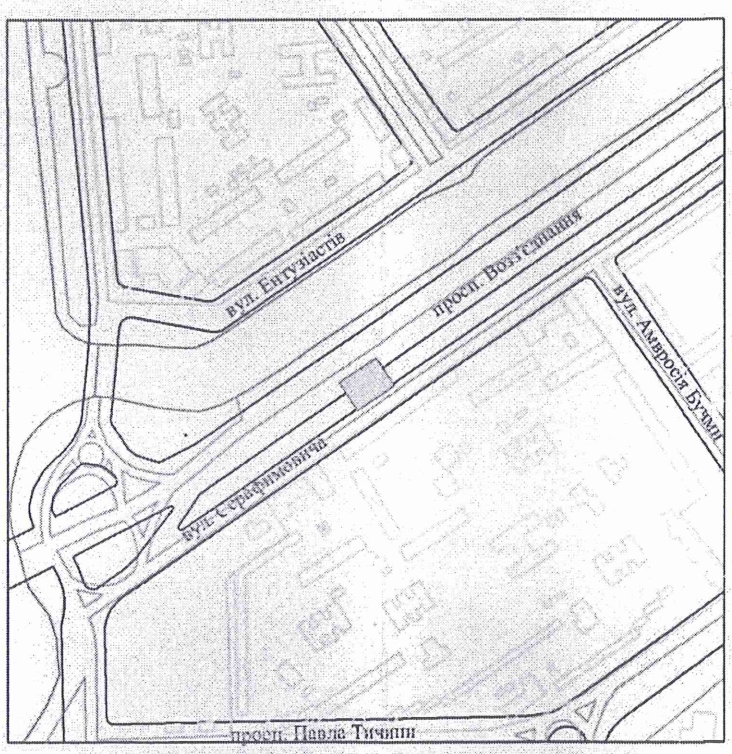

Всього земель в межах плану *0.2729 га, в тому числі землі змішаного використання - 0.2729 га*

Надається *Товариству з обмеженою відповідальністю "Промексплуатація"*

Адреса ділянки: *просп. Возз`єднання, 2 у Дніпровському районі м. Києва*

Надання здійснено на підставі рішення Київської міської ради від 23. 04. 2009 р. № 346/1402

ГУЗР - КМДА - КІЗВ
ЧЕРГОВИЙ ПЛАН МІСТА
16 ЧЕР 2009
ФАЙЛ ПЕРЕВІРЕНО ТА ПРИЙНЯТО
ДО БАЗИ ДАНИХ. ІНВЕНТАР № 50-000694

Земельна ділянка, що надається

в довгострокову оренду на 10 років

- проектні (червоні) лінії

Директор центру	В. ГОНЧАР		28.05.2009р	Товариство з обмеженою відповідальністю "Промексплуатація" *Для будівництва, експлуатації та обслуговування адміністративного будинку*			
Начальник відділу	М. ЧОБАН		28.05.2009р				
Розробив	І. КАРПЕНКО		28.05.2009р				
Перевірив	Н. ЧОБАН		28.05.2009р	ТЕХНІЧНА ДОКУМЕНТАЦІЯ	Стадія	Аркуш	Кадастровий номер
					В	1	8000000000:90:105:0042
				Кадастровий план земельної ділянки	Комунальне підприємство "Київський міський центр земельного кадастру та приватизації землі"		

А К Т

визначення меж земельної ділянки в натурі (на місцевості)

м.Київ "29" травня 2009 р.

Рішенням Київської міської ради від 23.04.2009р. № 346/1402 *товариству з обмеженою відповідальністю „ПРОМЕКСПЛУАТАЦІЯ"* передається в довгострокову оренду строком на 10 років земельна ділянка загальною площею 2729 кв. м для будівництва, експлуатації та обслуговування адміністративного будинку на просп. Возз'єднання, 2 у Днвпровському районі м.Києва.

На виконання вищезгаданого рішення топографо-геодезичним відділом №1 комунального підприємства "Київський міський центр земельного кадастру та приватизації землі" (м.Київ вул.Хрещатик,32а), в травні 2009 року виконані геодезичні вишукувальні роботи по визначенню меж земельної ділянки в натурі (на місцевості), про що складений акт.

Земельна ділянка, площею – *2729 кв. м* (кадастровий номер *8000000000:90:105:0042)*, має 9 кутів повороту, які закріплені в натурі (на місцевості) межовими знаками (металеві штирі).

Межові знаки у кількості 9 шт. передані на зберігання *товариству з обмеженою відповідальністю „ ПРОМЕКСПЛУАТАЦІЯ".*

Акт складений в чотирьох примірниках, з яких перший включено до технічної документації зі складання договору оренди на земельну ділянку, а другий, третій та четвертий – входять в комплект Договорів оренди.

Начальник топографо-геодезичного
відділу №1 КП "КМЦЗК та ПЗ" *М.В. Чобан*

Директор ТОВ „ ПРОМЕКСПЛУАТАЦІЯ" *В.В. Передня*

Погоджено:
Начальник відділу землевпорядкування
Дніпровського району *В.П. Подлєгаєв*

АКТ
ПРИЙМАННЯ – ПЕРЕДАЧІ ЗЕМЕЛЬНОЇ ДІЛЯНКИ

м. Київ „04" грудня 2009 р.

Київська міська рада - далі у тексті **„Орендодавець"**, в особі **Київського міського голови Черновецького Леоніда Михайловича**, який діє на підставі ст. 42 Закону України „Про місцеве самоврядування в Україні" – з однієї сторони, та **товариство з обмеженою відповідальністю "ПРОМЕКСПЛУАТАЦІЯ"** – далі у тексті - **„Орендар"**, в особі директора **Передні Володимира Володимировича,** що діє на підставі Статуту - з другої сторони, керуючись ст. 17 Закону України „Про оренду землі", та відповідно до договору оренди земельної ділянки № 66-6-00548 від „04" грудня 2009 р., укладеного між Орендодавцем і Орендарем, склали цей Акт приймання-передачі земельної ділянки про таке:

1. Орендодавець передав, а Орендар прийняв у своє володіння і користування земельну ділянку:
- місце розташування – просп. Возз'єднання, 2 у Дніпровському районі м. Києва;
- розмір – 0,2729 (нуль цілих і дві тисячі сімсот двадцять дев'ять десятитисячних) га;
- цільове призначення – для будівництва, експлуатації та обслуговування адміністративного будинку;
- кадастровий номер 8000000000:90:105:0042.

2. Місце розташування земельної ділянки, що передається в оренду, зазначене на плані земельної ділянки, що є невід'ємною частиною до договору оренди земельної ділянки.

3. Сторони підтверджують, що земельна ділянка, зазначена в п. 1 цього Акту, передається в оренду у придатному для її використання стані.

ПІДПИСИ СТОРІН

ОРЕНДОДАВЕЦЬ	ОРЕНДАР
Київський міський голова	**Директор**
_____ **Л. Черновецький**	_____ **В. Передня**

Всього прошито,
пронумеровано,
скріплено
печаткою та підписом
аркушів
Приватний нотаріус
Мисан В.Я.

УКРАЇНА UKRAINE

Витяг про реєстрацію в Державному реєстрі правочинів

№ витягу: 8025001
Дата видачі: 03.12.2009
Витяг надав: Приватний нотаріус Мисан В.І., Київський міський

До Державного реєстру правочинів внесено реєстраційний запис, параметрами якого є:

Тип операції: реєстрація правочину

Найменування правочину: договір оренди

Відомості про документ: Дата нотаріального посвідчення: 03.12.2009, Номер у реєстрі нотаріальних дій: 903, Документ посвідчено: м.Київ, Приватний нотаріус Мисан В.І., Бланки: ВМІ 668602, ВМІ 668603, ВМІ 668604, ВМІ 668605, ВМІ 668606, ВМІ 668607

Предмет правочину: земельна ділянка, Кадастровий номер: 8000000000:90:105:0042, Адреса: м.Київ, проспект Возз'єднання, земельна ділянка 2, опис майна: площа 0,2729 га., цільове призначення: для будівництва, експлуатації та обслуговування адміністративного будинку.

Орендодавець: Київська міська рада, ЄДРПОУ: 22883141, юридична особа, Адреса: м.Київ, вул. Хрещатик, буд. 36

Орендар: Товариство з обмеженою відповідальністю "ПРОМЕКСПЛУАТАЦІЯ", ЄДРПОУ: 33261802, юридична особа, Адреса: м.Київ, вул. Ігорівська, буд. 12, літ. А

Строк дії: 03.12.2019

Дата та час реєстрації: 03.12.2009 10:56
Реєстратор: Київський міський, Приватний нотаріус Мисан В.І.
Реєстраційний номер: 3737487
Контрольна сума: Е61ДБ9100Д

Витяг сформував: Мисан В.І.

Підпис

Київський міський нотаріальний округ Приватний нотаріус Мисан Віктор Іванович

МР № 672990

МІНІСТЕРСТВО ЮСТИЦІЇ УКРАЇНИ

Заступник міського голови –
секретар Київської міської ради

Міщенку О. Г.
Гаршиній Г. А.

Прошу розглянути проект рішення від 09.09.2019 №08/231-2754/ПР в установленому порядку.

Пихтіній О. М.

Для контролю за проходженням та тиражування

Юнаковій С. М.
Лазор Л. В.
Спасибку О. В. – до відома

В.ПРОКОПІВ

"09 " вересня 2019 року
№ 08/231 – 2754/ПР

08/231-2754/ПР
09.09.2019

ДЕПУТАТ
КИЇВСЬКОЇ МІСЬКОЇ РАДИ VIII СКЛИКАННЯ

"09" Вересня 2019 р. № 08/279/08/161-371

Заступнику міського голови - секретарю Київської міської ради

Прокопіву В.В.

Шановний Володимире Володимировичу!

Відповідно до статті 26 Регламенту Київської міської ради, затвердженого рішенням Київської міської ради від 07.07.2016 № 579/579, прошу Вас дати відповідне доручення розглянути на засіданні постійної комісії Київської міської ради з питань містобудування, архітектури та землекористування проект рішення «Про припинення дії договору оренди земельної ділянки від 04.12.2009 № 66-6-00548, укладеного між Київською міською радою та товариством з обмеженою відповідальністю «ПРОМЕКСПЛУАТАЦІЯ» для будівництва, експлуатації та обслуговування адміністративного будинку на просп. Соборності, 2 у Дніпровському районі м. Києва».

Додатки:
1. проект рішення «Про припинення дії договору оренди земельної ділянки від 04.12.2009 № 66-6-00548, укладеного між Київською міською радою та товариством з обмеженою відповідальністю «ПРОМЕКСПЛУАТАЦІЯ» для будівництва, експлуатації та обслуговування адміністративного будинку на проси. Соборності, 2 у Дніпровському районі м. Києва» (на 2-х арк.);
2. пояснювальна записка до проекту рішення (на 2-х арк.);
3. матеріали до проекту рішення (на 13-ти арк.);
4. електронна версія зазначених документів,-

З повагою
депутат Київради

виконавець 0936316423

В. Гуманенко